Sản phẩm sáng tạo Thân thiện môi trường
Không cháy • Vô cơ Không Amiăng

Vật liệu Bảo Ôn Calcium Silicate
Vật liệu bảo ôn tiêu chuẩn JIS 1-15
(Sản phẩm được chứng nhận JIS)

DAIPALITE-E

DAIPALITE-E là vật liệu bảo ôn Calcium silicate dành cho thiết bị công nghiệp, được tạo hình thành sẵn cho đường ống và khối. Sản phẩm được cung cấp cho các lĩnh vực công nghiệp khác nhau như nhà máy lọc dầu, nhà máy điện, nhà máy hóa dầu và các nhà máy khác.

Trọng lượng nhẹ và khả năng chịu nhiệt cao

- Tỷ trọng dưới 155kg/m^3 và trọng lượng nhẹ.
- Với thành phần chủ yếu Hydrat Calcium silicate tinh thể Xonotlite có khả năng chịu nhiệt cao và nhiệt độ sử dụng đến 1000℃, hơn so với các sản phẩm Calcium silicate khác.

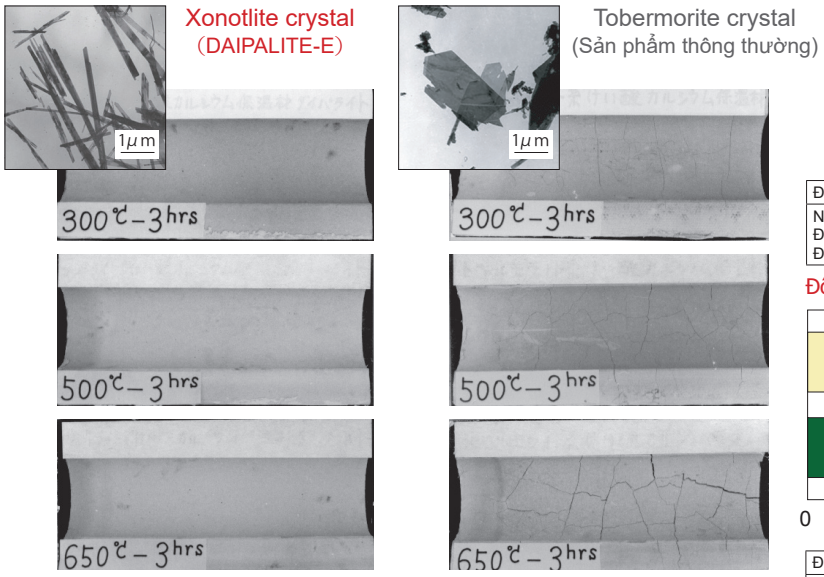

Tính giữ nhiệt cao

Nhiệt độ bề mặt đo bằngThermography

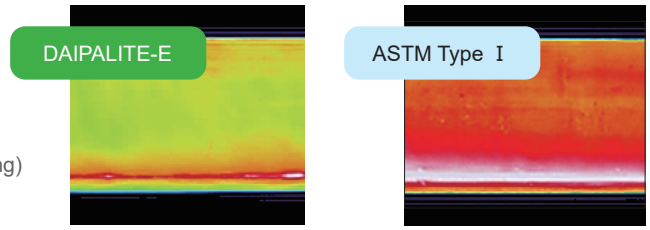

Nhiệt độ bề mặt 44.8℃Nhiệt thất thoát : 160W/m

Nhiệt đồ bề mặt : 48.5℃Nhiệt thất thoát : 190W/m

Điều kiện
Nhiệt độ trong đường ống : 300℃ Đường kính ngoài : 114 mm Độ dày vật liệu bảo ôn : 50 mm

Độ dày vật liệu bảo ôn khi chọn cùng lượng nhiệt thất thoát〔mm〕

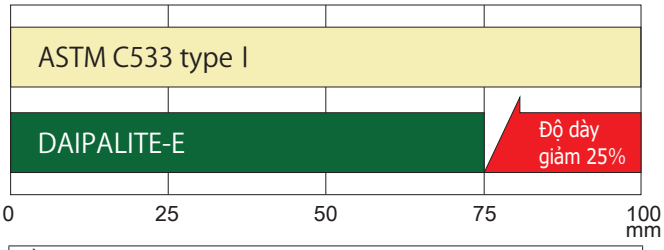

Điều kiện
Nhiệt độ không khí : 25℃ , Nhiệt thất thoát : Cùng điều kiện（chưa tới 123W/m ） Nhiệt độ trong đường ống : 300℃ , Đường kính đường ống : 114 mm

Tiêu chuẩn cơ lý DAIPALITE-E

Mật độ biểu kiến	Độ bền uốn	Độ bền nén	Độ co nhiệt	Nhiệt độ sử dụng tối đa	Phạm vi nhiệt khuyến kích sử dụng	Độ truyền nhiệt λ〔W/(m・K)〕, Nhiệt độ θ〔℃〕
≦ 155kg/m^3	≧ 200kPa (≧ 20N/cm^2)	≧ 300kPa (≧ 30N/cm^2)	Tối đa 2.0%	1000℃	Nhiệt độ thường ～ 1000℃	〔200 ≦ θ ≦ 300〕 $\lambda = 0.0407+0.000128\cdot\theta$ 〔300 < θ ≦ 600〕 $\lambda = 0.0555+2.05\times10^{-5}\cdot\theta+1.93\times10^{-7}\cdot\theta^2$

Quy trình công nghệ thân thiện môi trường (Phương pháp độc quyền tại nhà máy Việt nam)

JIC là công ty đầu tiên thành công trong việc phát minh công nghệ sản xuất sử dụng vỏ trấu. Vỏ trấu được sử dụng như nguồn năng lượng để sấy khô sản phẩm và phản hóa học của nguyên liệu thô. Tro vỏ trấu được sử dụng như nguyên liệu thay thế đá thạch anh. Quy trình sản xuất độc đáo này được chính phủ Việt Nam chứng nhận là dự án thân thiện môi trường.

UNIDO ITPO Tokyo's STePP Sustainable Technology Promotion Platform

DAIPALITE-E Series được sản xuất bằng sinh khối, đã được đăng ký vào cơ sở dữ liệu công nghệ môi trường "STePP" do Tổ chức Phát triển Công nghiệp Liên hợp quốc (UNIDO) Văn phòng đầu tư xúc tiến công nghệ bền vững Tokyo điều hành.

Sơ đồ quy trình sản xuất

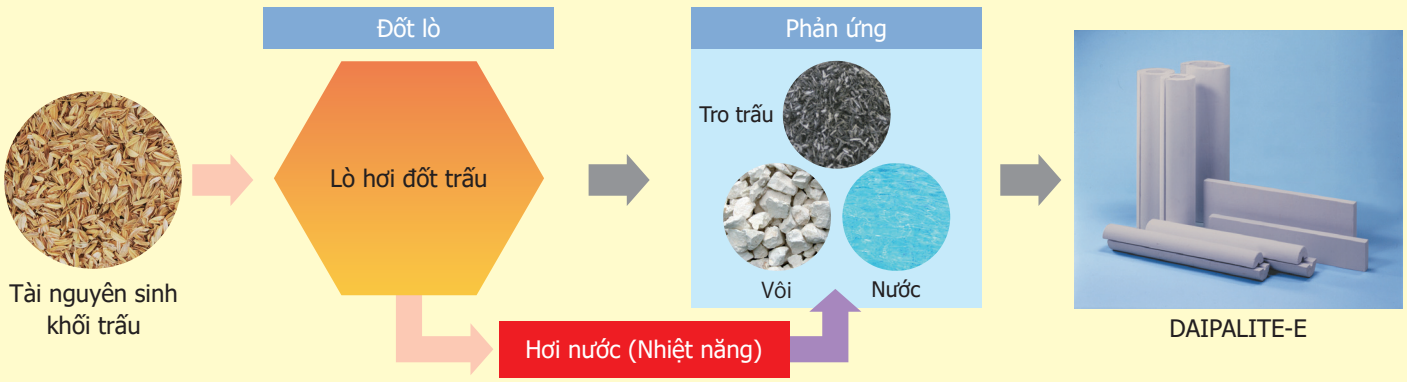

Sản phẩm sáng tạo Thân thiện môi trường
Không cháy • Vô cơ Không Amiăng

Vật liệu Bảo Ôn Calcium Silicate
Vật liệu bảo ôn tiêu chuẩn JIS 1-15
(Sản phẩm được chứng nhận JIS)

DAIPALITE-E

Độ truyền nhiệt

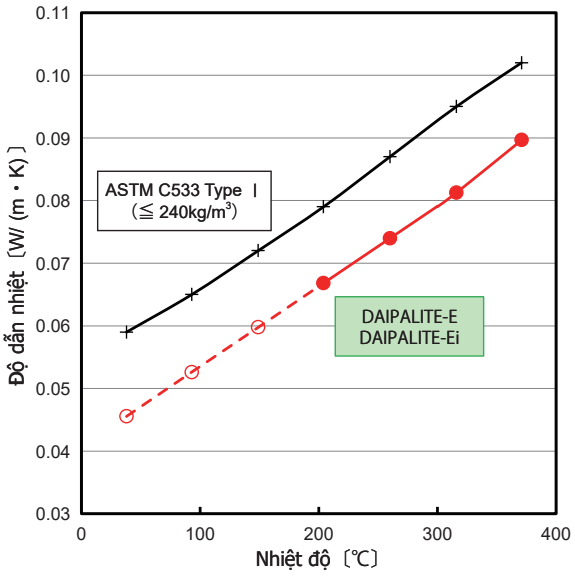

Nhiệt độ〔℃〕		38	93	149	204	260	316	371
DAIPALITE-E Độ dẫn nhiệt W/(m·K)	Tiêu chuẩn ASTM	.059	.065	.072	.079	.087	.095	.102
	Đường ống Tấm	.046＊	.053＊	.060＊	.067	.074	.081	.090

＊Đây là giá trị được tính toán dựa vào việc nhập nhiệt độ xác định trước vào phương trình hồi quy〔200 ≦ θ ≦ 300〕λ = 0.0407+0.000128・θ

Ứng sức ăn mòn ngăn cản đứt gãy : Đáp ứng tiêu chuẩn ASTM C795

Các vật liệu Calcium Silicate có đầy đủ tính năng đáp ứng tiêu chuẩn của ASTM như là vật liệu bảo ôn-cách nhiệt so sánh với thép không gỉ austenitic.

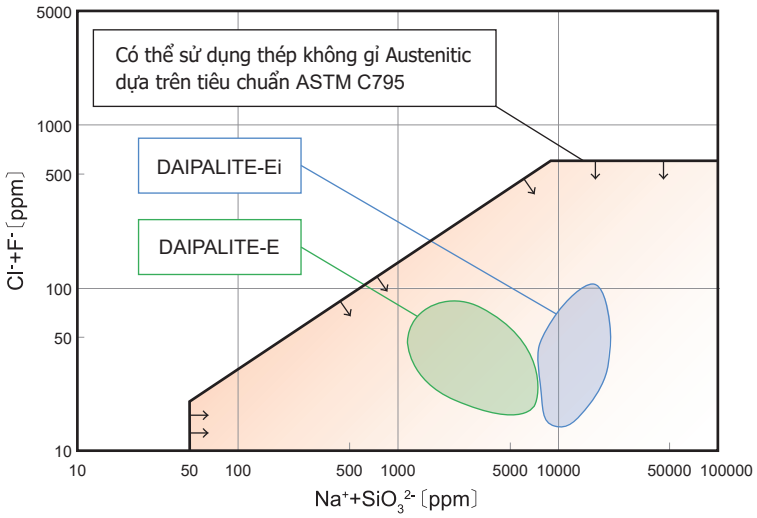

Kích thước tiêu chuẩn〔mm〕

	Đường kính trong	Độ dày	Chiều rộng	Chiều dài
Hình ống	22 ～ 610	25※ 30 40 50 65 75	—	914
Tấm phẳng	—		303 × 914 150 × 914	

※ Độ dày 25mm dành riêng cho dạng tấm

Minh họa thi công

■ Ống thẳng

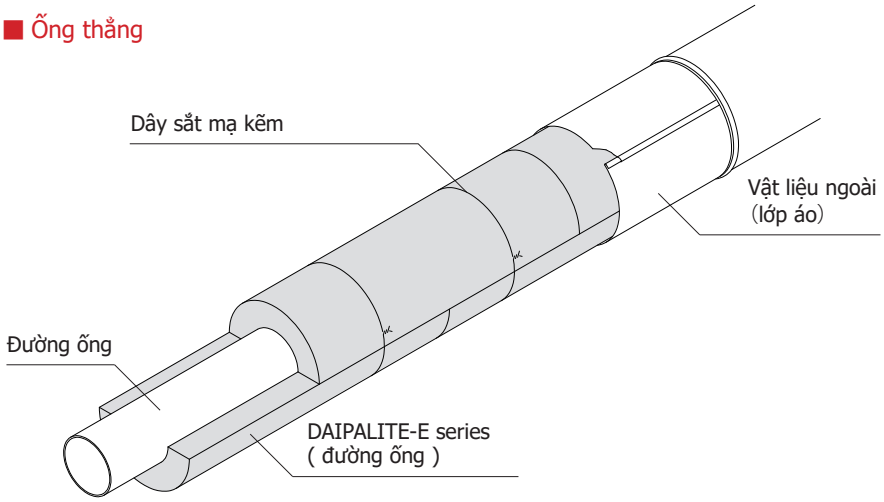

■ Bể tháp

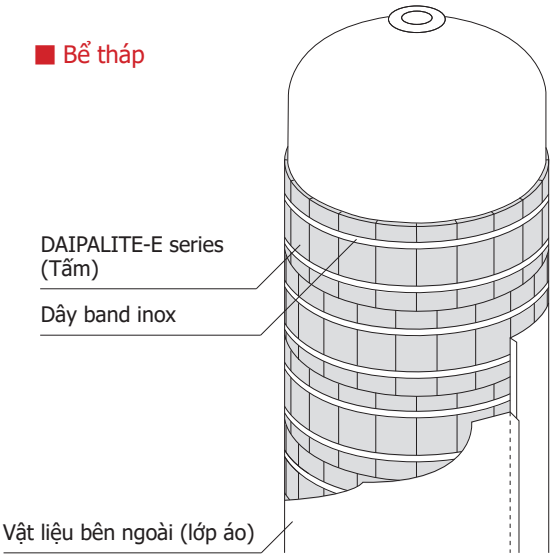

JIC
JAPAN INSULATION CO., LTD.

TOKYO OFFICE
Beside Kiba, 2-17-16, Kiba, Koto-ku, Tokyo, 135-0042, Japan
TEL：+81-3-5875-8842 FAX：+81-3-5875-8844
Website https://www.jic-bestork.co.jp/ Email daipalite-e@jic-bestork.co.jp

< Lưu ý >
■ Nội dung của tài liệu này có thể thay đổi không cần báo trước. Ngoài ra, nghiêm cấm mọi hình thức sao chép, tái xuất bản bất cứ nội dung nào nếu như chưa có sự cho phép.
■ Vui lòng xem web site của chúng tôi để biết thêm thông tin chi tiết

December 2022 Revised PT9215V-2212-ver3.3.0